bidoluxembagens

bidolux.com.br | 47 3307 1200
comercial@bidolux.com.br

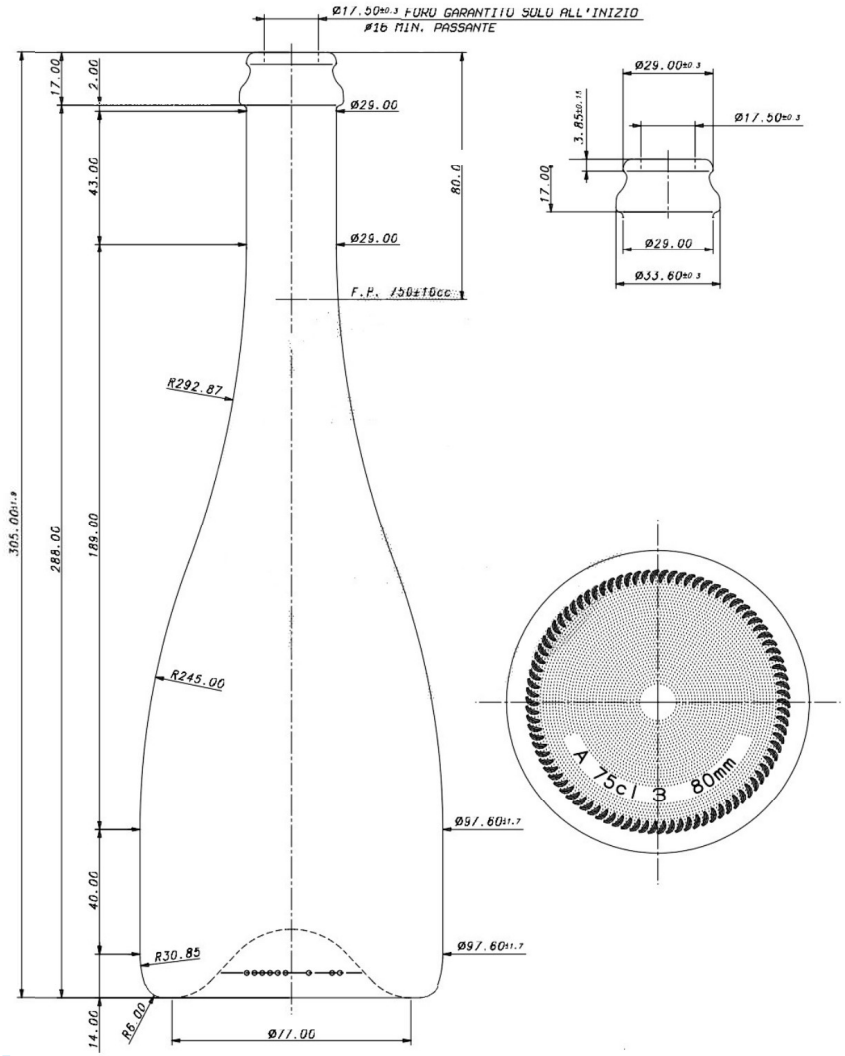

ESPUMANTE FLUTE 750 ML

SKU: 3242 CORES: Verde Antiquio

Família:	Champanhe - Espumantes
Capacidade:	750 ml
Fechamento:	Rolha
Altura:	305 mm
Diâmetro:	97,6 mm
Peso:	730 g

Qtde. caixa:	12 unidades
Qtde. pallet	828 unidades
Altura do pallet:	2,00 m
Peso pallet:	611 kg
Medida pallet:	1,00 x 1,20 m